PRO40 Elektrolift

Benutzerfreundliche Bedieneinheit
- Notausschalter
- Serviceanzeige
- Batteriestatusanzeige

SmartPack
Einfach das Akku-Pack durch mehrere Drehungen auf verlängerte Laufzeit umschalten.

- Flexible Lösung zum ergonomischen und effizienten Anheben und Transport von Rollen und Kisten
- Der Lift ist in Edelstahl erhältlich und mit einem weißen Deckel mit FDA-Zulassung ausgestattet. Er eignet sich somit ideal für die Lebensmittel- und Pharmaindustrie.
- Die SafeDrive-Funktion sorgt dafür, dass ein Werkzeug, wenn es bei der Absenkung auf ein Objekt trifft, sofort angehalten wird.
- Der Lift hat einen Riemenantrieb, der einen sicheren, geräuscharmen, reibungslosen und ölfreien Antrieb sicherstellt.
- Dank unserer großen Auswahl an Werkzeugen und Zubehör kann der PRO40 in Bezug auf die jeweiligen Bedürfnisse optimiert werden. Auf den folgenden Seiten werden Standardwerkzeuge und Zubehör vorgestellt.

Maßgeschneiderte Lösungen sind mit dem Vertriebsmitarbeiter zu besprechen.

Rufen Sie uns an!

Technische Daten

Beschreibung	Technische Daten
Artikelnr. PRO40M / PRO40MSS	89110/89115
Hubleistung	40 kg
Hub	1040 mm
Gewicht der Einheit	41 kg
Gesamthöhe der Einheit	1640 mm
Batterieladegerät	100 - 240 V, geerdet 50 - 60 Hz
Batterie	2x12 V, 7 Ah
Watt	40 W
Hubvorgänge pro Ladung	40 kg x 1 m x 100 Hübe
Auf- und Abwärtsbewegungen	Bedienfeld (ein Gang)
Vorderräder	Schwenkung
Bremsanlage	Hinterräder mit separater Bremse
Überlastschutz	In den Laststromkreis integriert
Schutzart	IP24
Hubgeschwindigkeit	0,1 m/s

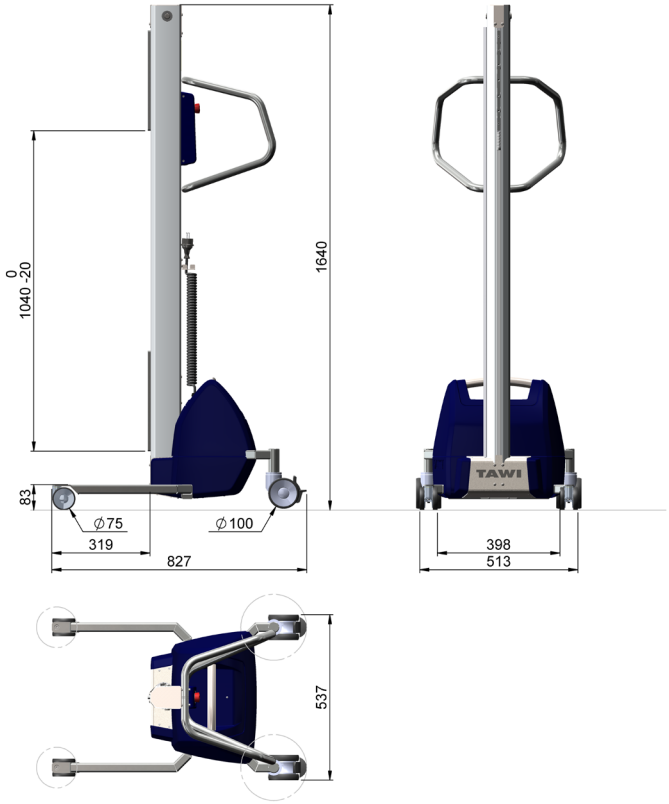

Lastdiagramm

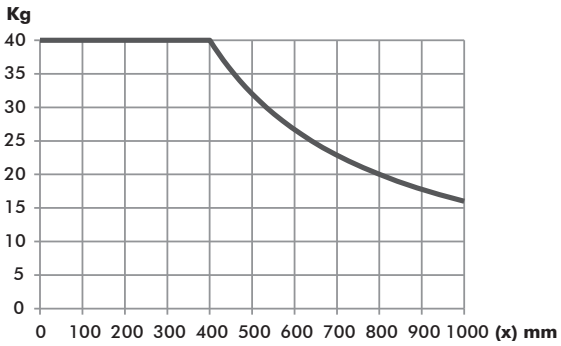

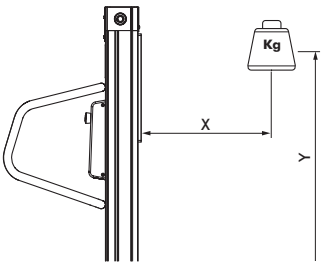

Werkzeuge

Alle Abmessungen LxBxH

A2 = Edelstahl
FZB = verzinkter Baustahl

Plattform

Güter unterschiedlicher Größe lassen sich mit dieser stabilen Plattform am PRO40 sicher anheben und transportieren.

! Die Plattform kann um ± 100 mm von der Position in der Zeichnung entfernt montiert werden.

Art. 891610 Edelstahloberfläche, 450x360 mm

A2 max 40 kg

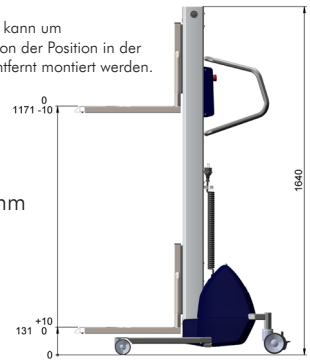

Hochklappbare Plattform

Mit diesem Gabelwerkzeug mit hochklappbarer Edelstahlplattform kann man Kisten und Kartons mit demselben Werkzeug anheben.

! Die Plattform kann um ± 100 mm von der Position in der Zeichnung entfernt montiert werden.

Art. 892634
Oberfläche 500x450 mm
Gabellänge 500 mm, Innendurchmesser 370 mm

A2 max 40 kg

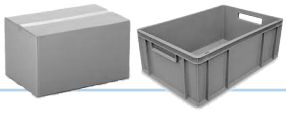

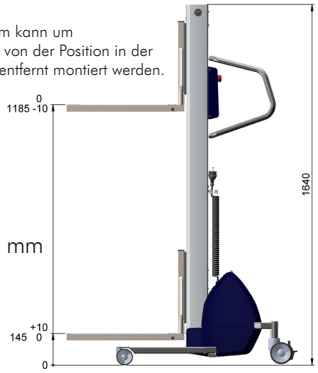

Ausleger

Mit diesem ergonomischen Auslegerwerkzeug können Rollen mühelos auf Wellen und Maschinen gehoben und transportiert werden.

Art. 892620 ∅ 63,5x500 mm
Art. 892621 ∅ 63,5x1000 mm

A2 max 40 kg

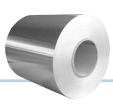

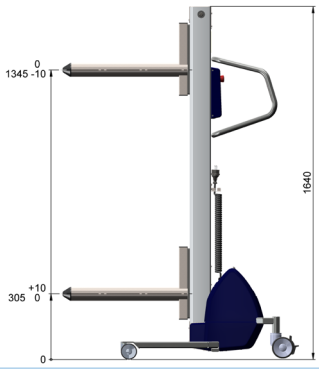

Walzenausleger

Dieser Ausleger ist mit Walzen für das mühelose Be- und Entladen von Rollen ausgestattet. Der Sicherheitsstift hält die Rolle fest und sorgt für einen sicheren Transport. Der Stift wird automatisch freigegeben, wenn der Ausleger auf ein Objekt stößt.

Art. 892622
Bearbeitung von Rollen bis 600 mm

extern A2 intern FZB max 40 kg

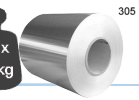

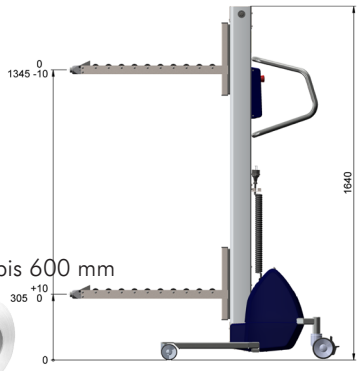

Noch Fragen? Kontaktieren Sie TAWI direkt unter + 46 300 185 00 oder info@tawi.com.

Alle Abmessungen LxBxH

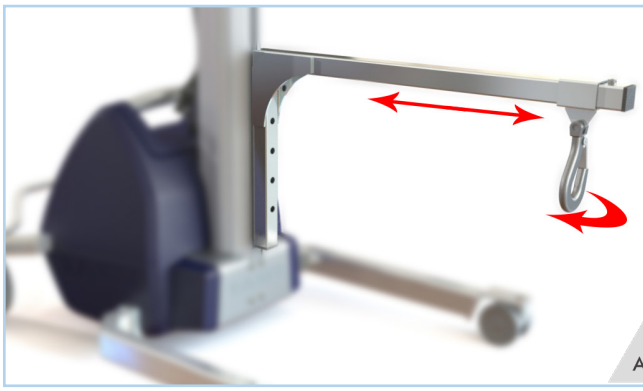

Kranarm mit Haken

Ein Kranarm mit verstellbarem Haken ist ideal, wenn man in enge Räume vordringen oder Maschinenteile und kleine Fässer etc. bearbeiten muss.

Art. 892623
Armlänge 600 mm

A2 max 40 kg

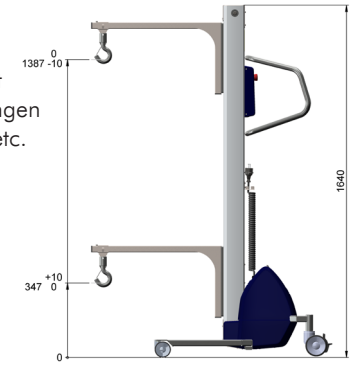

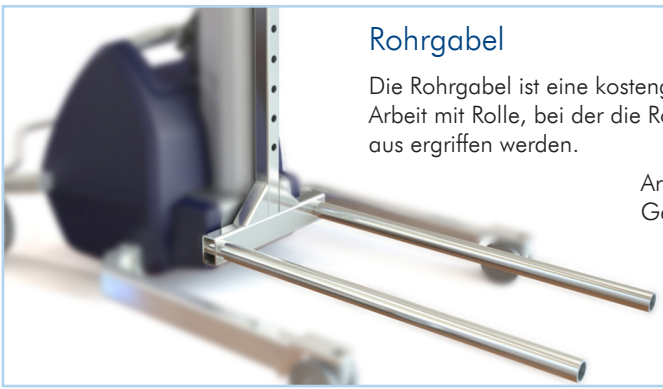

Rohrgabel

Die Rohrgabel ist eine kostengünstige Lösung für die Arbeit mit Rolle, bei der die Rollen von der Außenfläche aus ergriffen werden.

Art. 892631
Gabellänge 600 mm, Mittenabstand 250 mm

A2 max 40 kg

Die Gabel kann um ± 100 mm von der Position in der Zeichnung entfernt montiert werden.

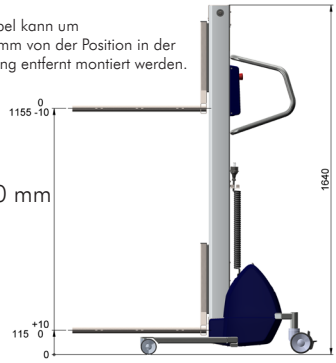

Gabel

Dieses grundlegende Gabelwerkzeug ist ideal für den Umgang mit Kartons und Rollen. Mit einem Gabelwerkzeug am PRO80 wird ein ergonomisches und effizientes Handling von Kunststoffkisten ermöglicht.

Art. 892630
Gabellänge 500 mm, Innendurchmesser 370 mm

A2 max 40 kg

Die Gabel kann um ± 100 mm von der Position in der Zeichnung entfernt montiert werden.

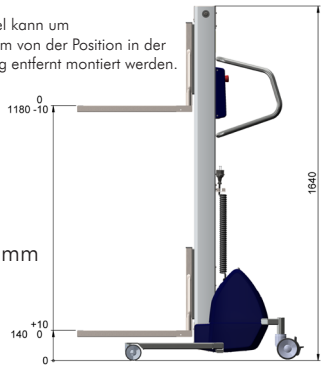

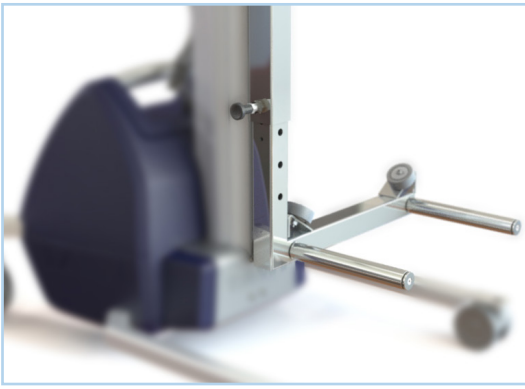

Reifenwerkzeug

Reifen lassen sich mit diesem Spezialwerkzeug beliebig anheben und transportieren. Diese Anlage wird ergonomisch und effizient in Testanlagen und Montagelinien zum Auf- und Abziehen von Reifen eingesetzt.

Art. 892635

A2 max 40 kg

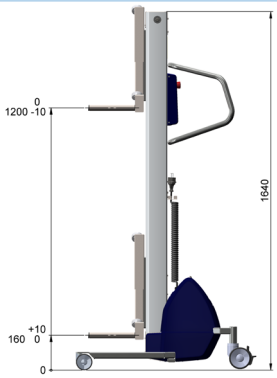

Noch Fragen? Kontaktieren Sie TAWI direkt unter + 46 300 185 00 oder info@tawi.com.

TAWI

Schwedische Qualität Globale Lösungen

Zubehör

Alle Abmessungen LxBxH

Ergono-mische

Leiter

Diese Klappleiter eignet sich optimal zum Verschieben von Waren vom Werkzeug in ein Regal. Diese ergonomische Drei-Stufen-Leiter kann auf beiden Seiten des Lifts angebracht werden.

Art. 890692

FZB

max 150 kg

QuickLoad

Diese Vorrichtung sorgt für eine reibungslose und präzise Positionierung der Last und erspart dem Bediener wertvolle Zeit und höheren Aufwand. Die Positionierung lässt mit der abnehmbaren Handsteuerung bequem steuern.

Art. 891500

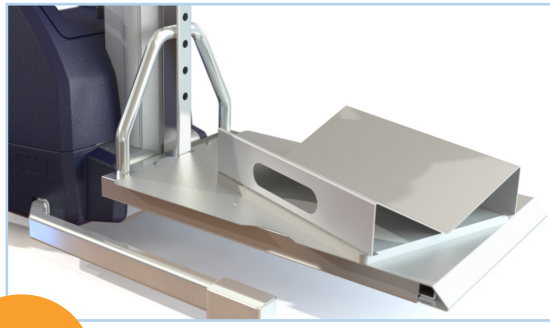

V-Block mit Drehplatte

Ein V-Block auf der Plattform ist eine flexible und kostengünstige Lösung für den Umgang mit allen Arten von Rollen. Die Drehplatte ist für alle Edelstahlplattformen geeignet und ermöglicht eine mühelose Rotation des V-Blocks. Der V-Block kann auch ohne Drehplatte verwendet werden.

Drehplatte Art. 890640
V-Block Art. 890641, Blocklänge 380 mm, für Rollen bis Ø 600 mm

Effizientes

Schneller Anschluss

Dank des schnellen Anschlusses erfolgt die Umschaltung zwischen verschiedenen Werkzeugen schnell und einfach, so dass man effizient mit verschiedenen Gütern arbeiten kann.

Art. 892691, Schlittenhälfte
Art. 892692, Werkzeughälfte

SmartPack

Die Arbeitszeit kann mit einem abnehmbaren Akku-Pack inklusive Ladegerät verlängert werden.

Art. 891400

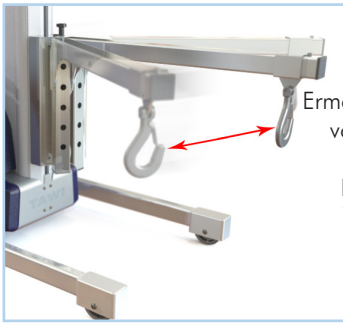

Artikulationsadapter

Ermöglicht eine einfache Artikulation von Werkzeugen, wodurch der Lift flexibler wird.
Der Adapter kann zwischen allen Werkzeugtypen montiert werden.

Art. 892697

Sicherer

ESD-Räder

ESD-Rädern sorgen für Sicherheit, wenn keine elektrostatische Entladung erlaubt ist, z. B. in Umfeldern, in denen elektrische Komponenten montiert werden.

Art. 890561 (vorn)
Art. 891561 (hinten)

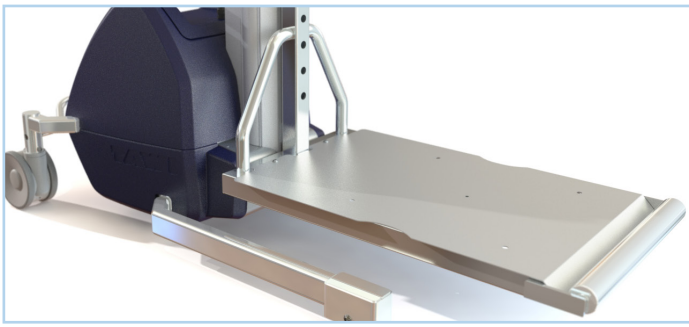

Rollenbausatz für die Plattform

Die Waren werden mit einem an der Plattform angebrachten Rollenbausatz sicher auf den Lift gerollt.
Passend zur Plattform 891610.

Art. 890642 Stahlrolle Ø 40x360 mm
Art. 890643 Kunststoffrolle Ø 40x360 mm

TAWI AB, Box 102 05, Transportgatan 1, DE-43423 Kungsbacka
Tel.: + 46 (0) 300-185 00, info@tawi.com, www.tawi.com